Notas de aula
Aula 04 – Desenho Técnico

Prof. André Rabelo

Projeção ortográfica de sólidos geométricos

- Para produzir um objeto, é necessário conhecer todos os seus elementos em verdadeira grandeza
- Por essa razão, em desenho técnico, quando tomamos sólidos geométricos ou objetos tridimensionais como modelos, costumamos representar sua projeção ortográfica em MAIS DE UM plano de projeção.

Projeção ortográfica de sólidos geométricos

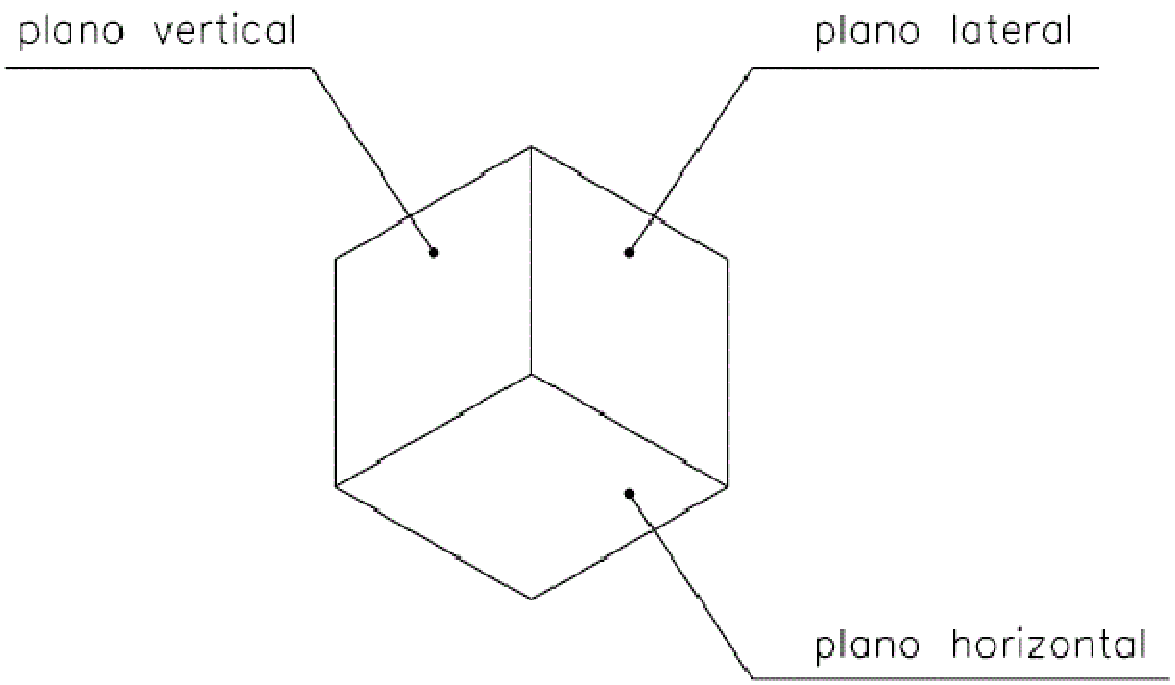

Projeção ortográfica de sólidos geométricos

- Projeção ortográfica do prisma no primeiro diedro:

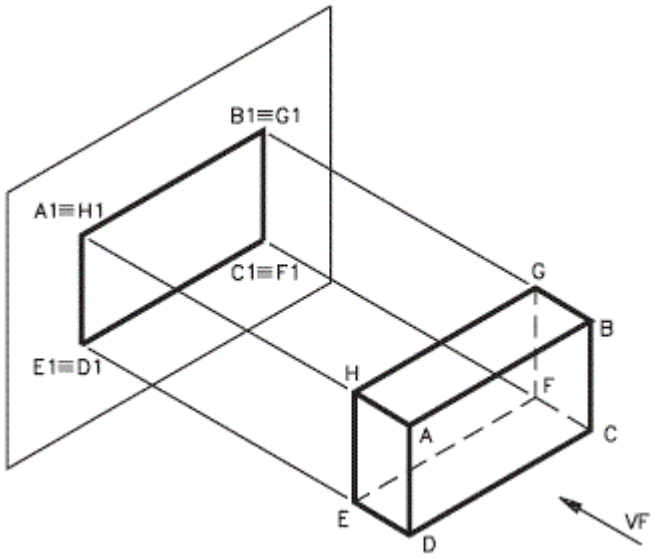

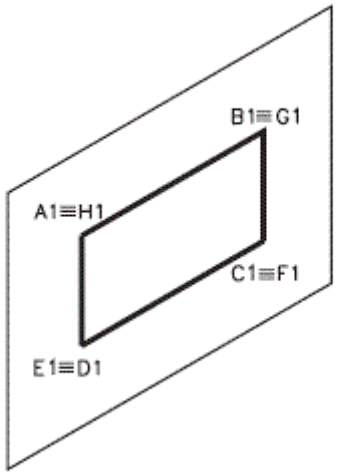

Projeção ortográfica de sólidos geométricos

- Projeção ortográfica do prisma no primeiro diedro:

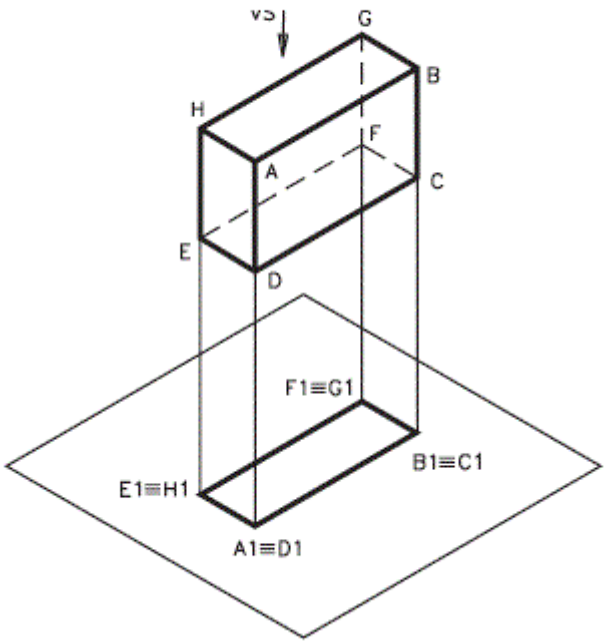

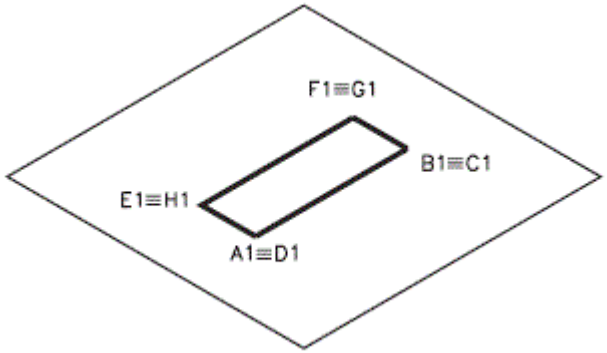

Projeção ortográfica de sólidos geométricos

- Projeção ortográfica do prisma no primeiro diedro:

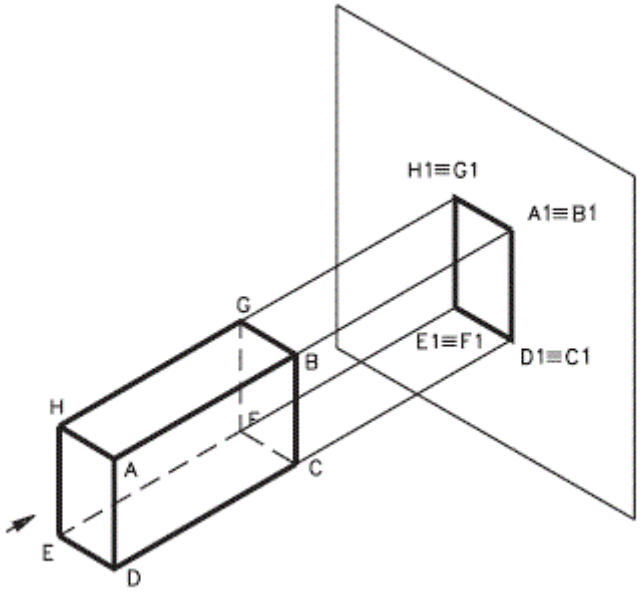

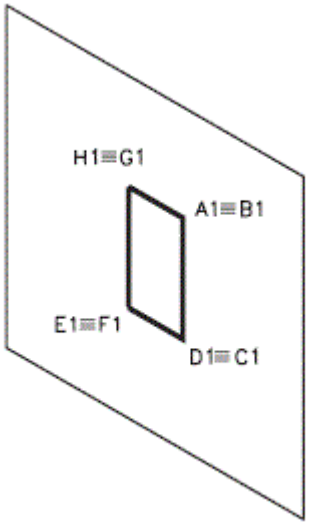

Projeções do prisma

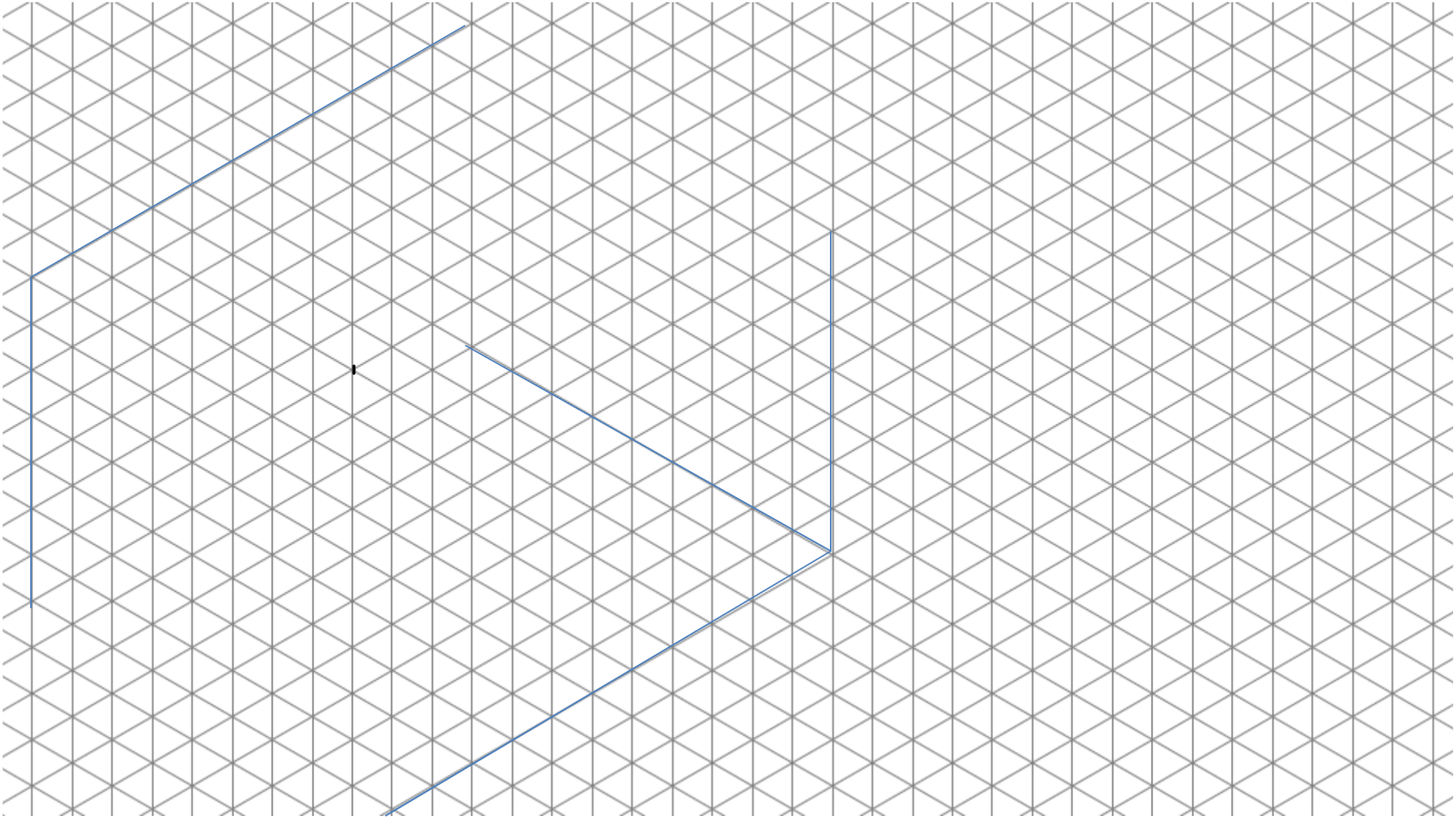

Rebatimento dos planos de projeção

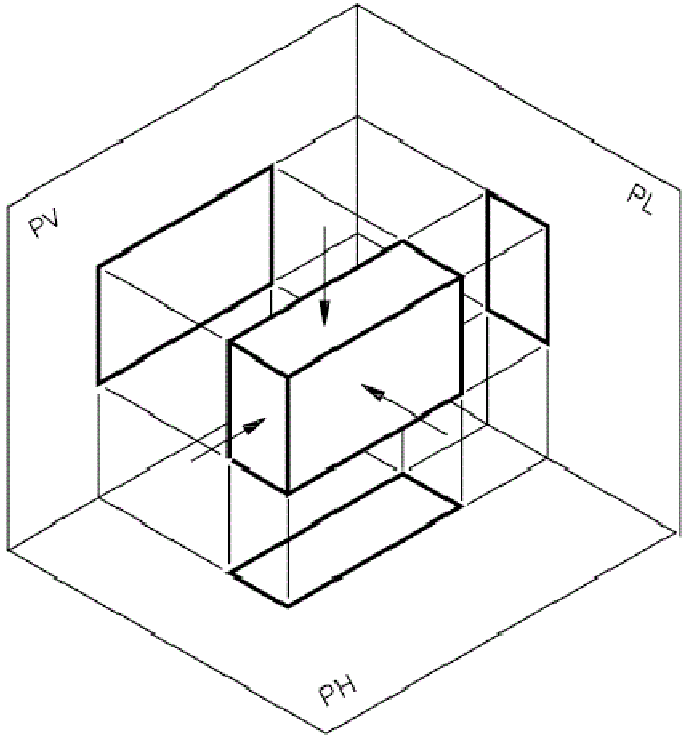

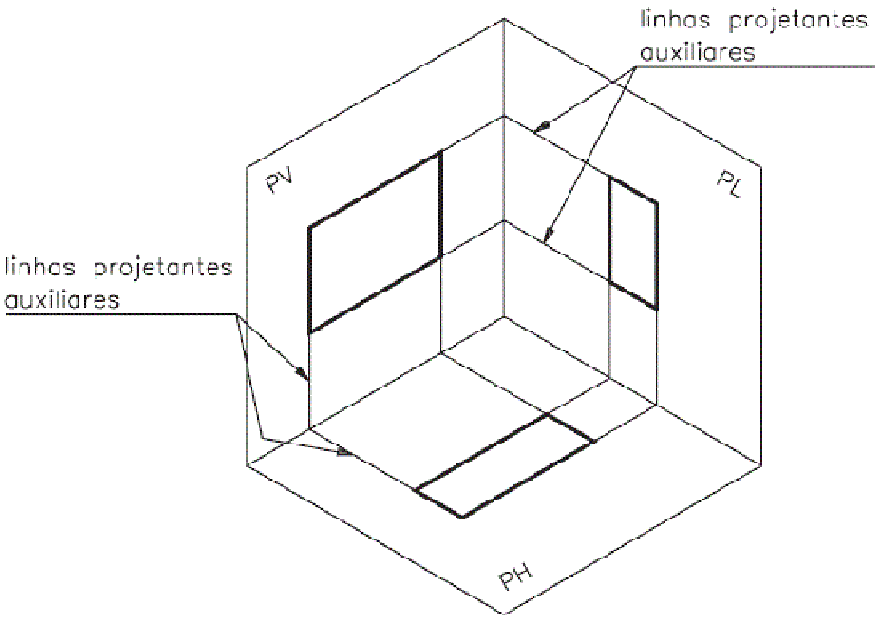

Rebatimento dos planos de projeção

- Em desenho técnico as vistas devem ser mostradas em um único plano.
- Para isto, usa-se o recurso de REBATIMENTO:

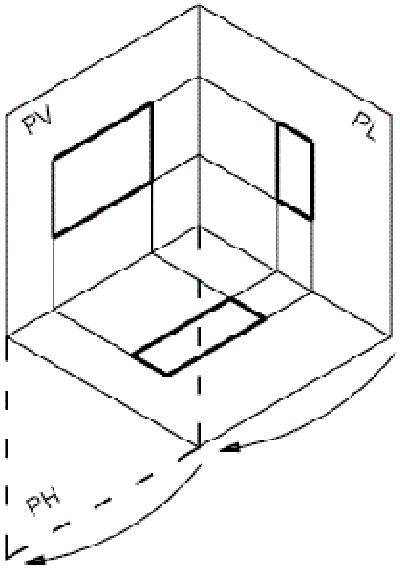

Figura a

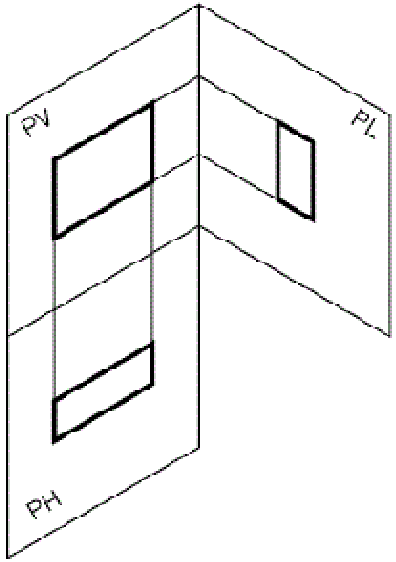

Figura b

Rebatimento dos planos de projeção

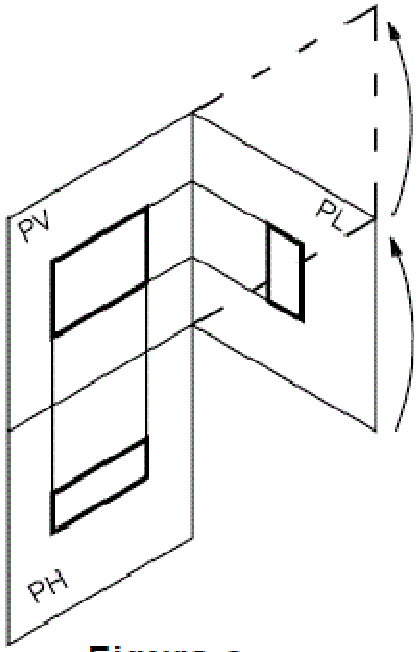

Figura c

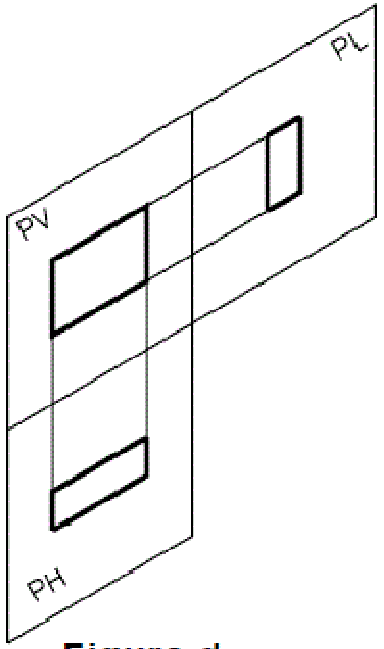

Figura d

Rebatimento dos planos de projeção

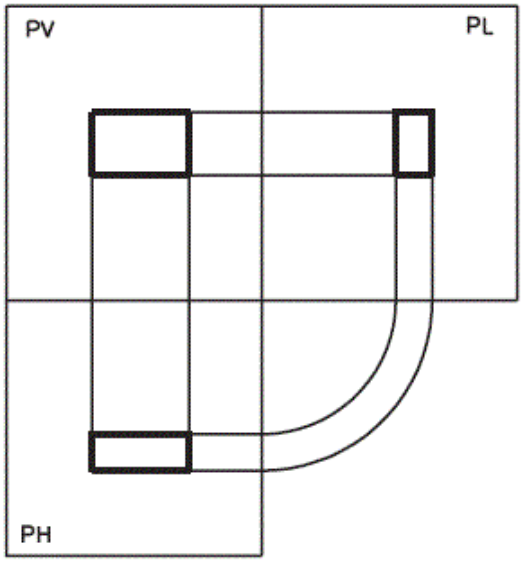

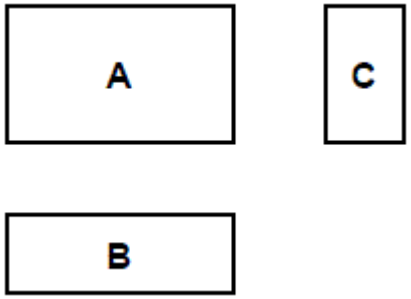

Perspectiva isométrica e desenho técnico

- Além das vistas ortográficas, o desenho técnico, para ser completo, deve conter outras informações.
- Ao observar um desenho, você será capaz de imaginar as formas do modelo, da mesma maneira, ao ver o modelo você será capaz de imaginar como será o desenho técnico.

Perspectiva isométrica e desenho técnico

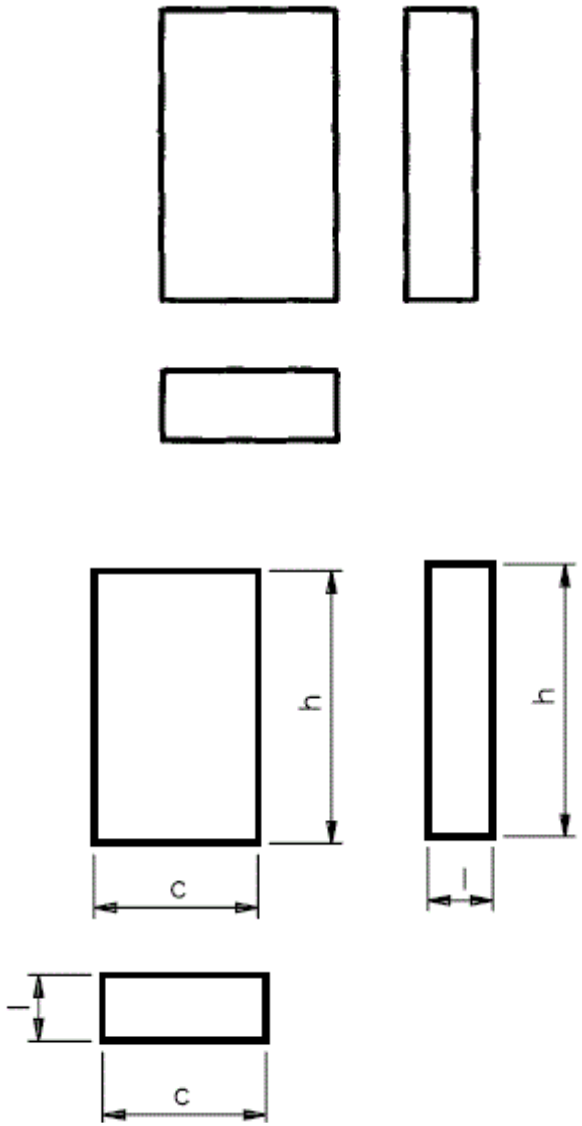

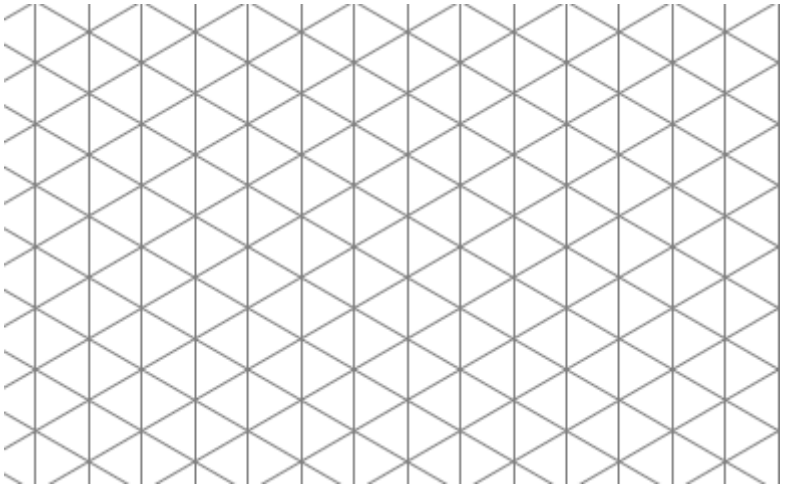

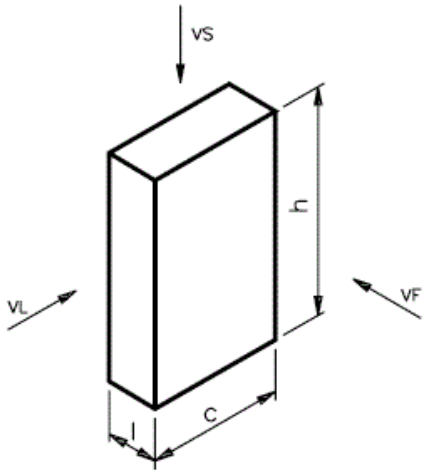

Exercícios

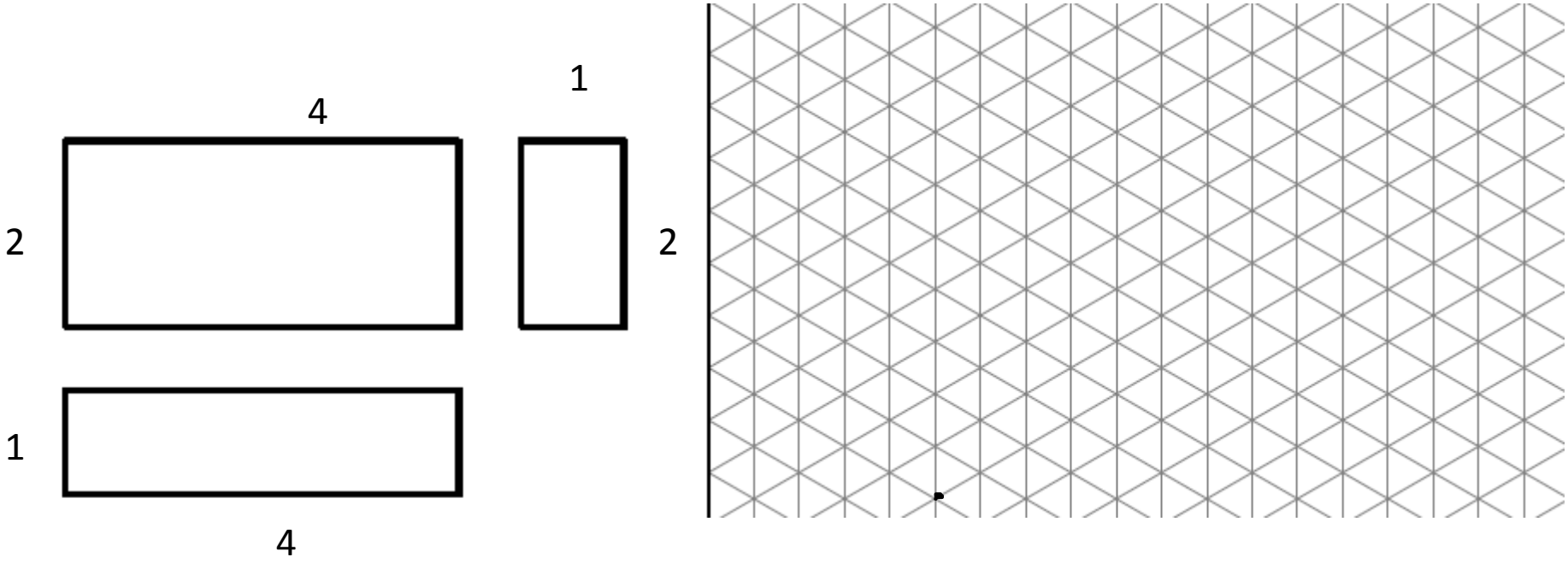

Perspectiva isométrica e desenho técnico

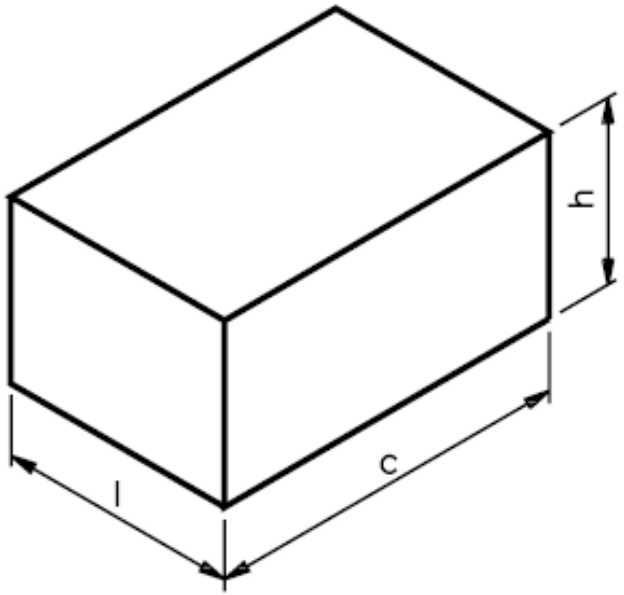

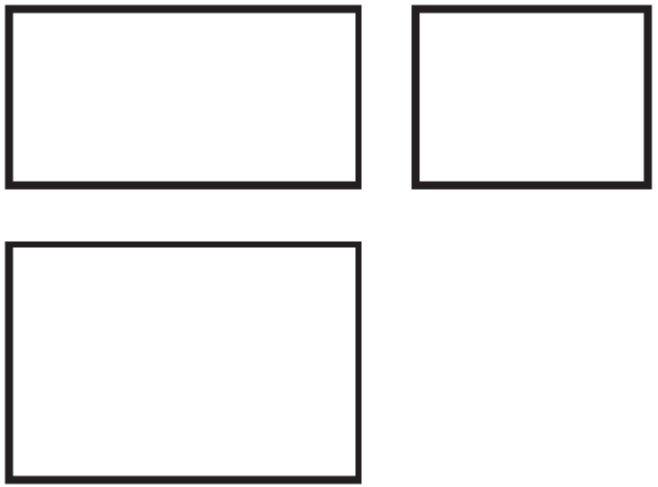
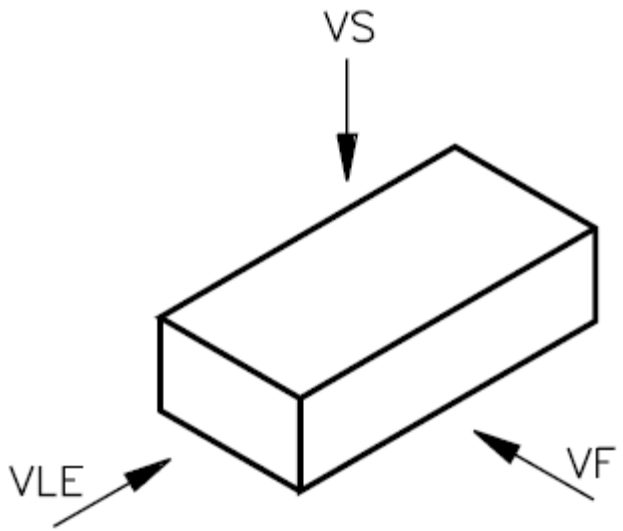
Exercício